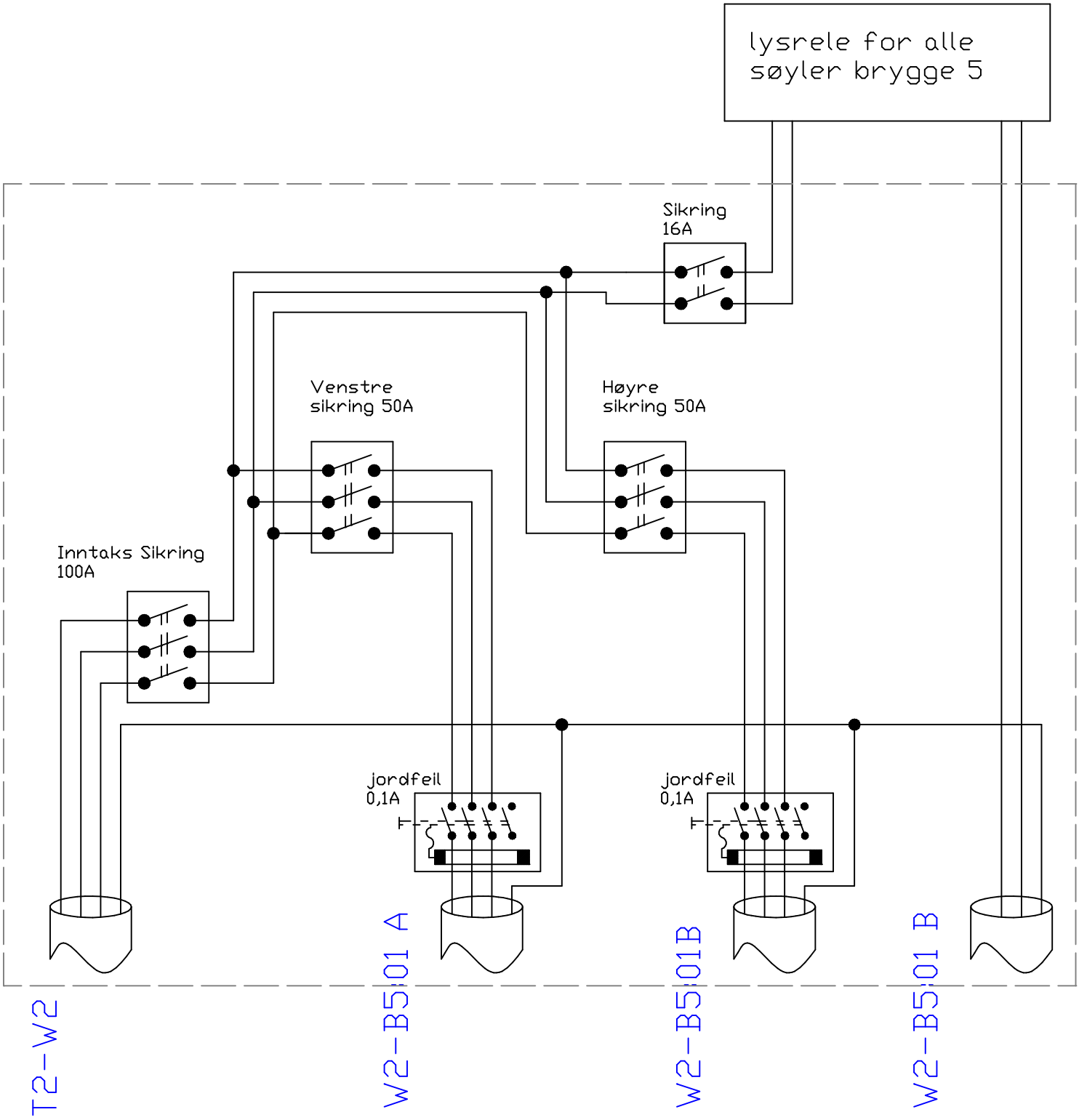

Modifisert			Solviken havn Hovedsikringskap for brygge 5	Punkt nr.: W2
1	26.11.2010	SRS		
2	5.12.2017	DJ		
W2.dwg (tidl B5:01)			Stein Roll Stuhr	